KARIBAN

K748

Chino premium homme

• Tissu sergé lavé aux enzymes pour une résistance aux lavages optimale.

• Coupe moderne et finition peau de pêche pour un toucher doux et un look impeccable.

• Collection Premium.

97% coton / 3% élasthanne. Tissu sergé lavé aux enzymes pour une plus grande résistance aux lavages, finition peau de pêche pour un toucher doux . Coupe moderne. 2 poches italiennes côtés dont une avec 1 poche monnaie, 1 poche ticket. 2 poches arrière passepoilées avec piqûre de renfort. Braguette fermeture à glissière et boutonnée. Ceinture avec passants et intérieur bande élastiquée décorative. Ce produit a subi un traitement spécial et présente un aspect volontairement vieilli. Ce procédé de fabrication implique des variations de couleurs d'un produit à l'autre et rend chaque pièce unique. Poids moyen en taille L : 495g.

38 FR 40 FR 42 FR 44 FR 46 FR 48 FR 50 FR 52 FR 54 FR

260 g/m²

Tableau équivalence des tailles par pays en dernière page.

Certifications

Informations Complémentaires

Logistique

1

20

Pays d'origine

BD - Bangladesh

Code douanier

62034235

Washed Bronze

Washed dark navy

Washed Olive

KARIBAN

K748

Chino premium homme

Dimensions (cm)

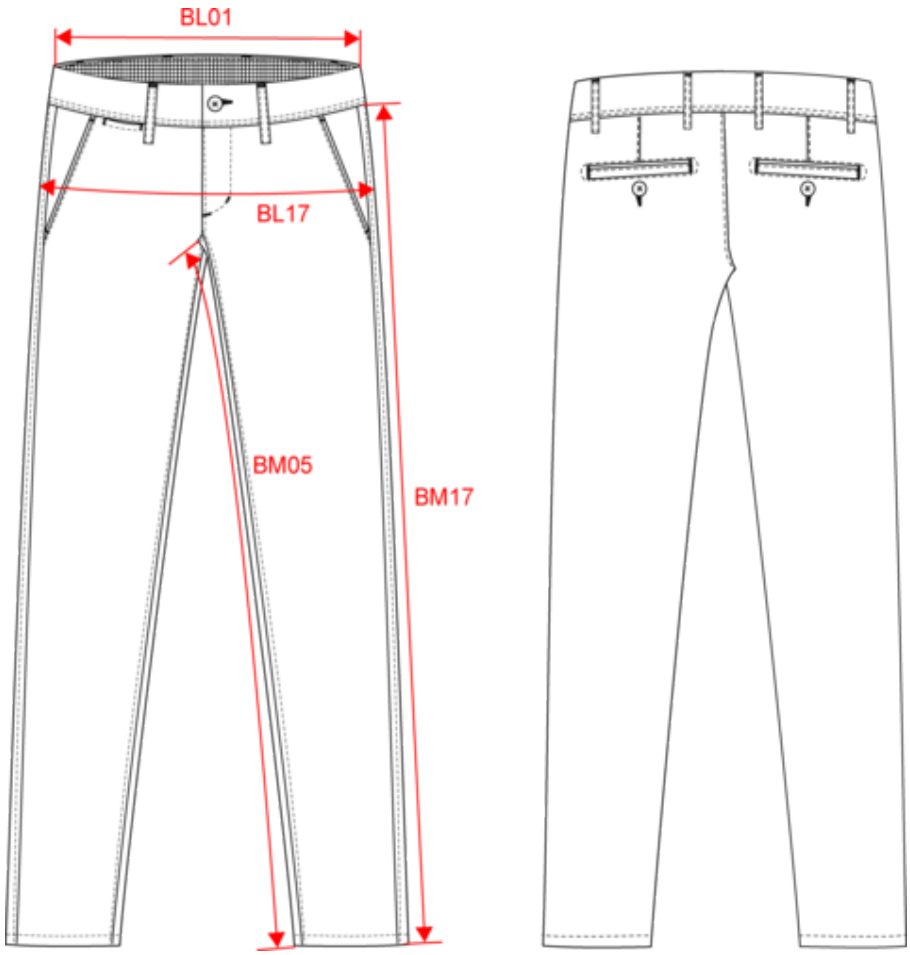

Mesures en cm	38 FR	40 FR	42 FR	44 FR	46 FR	48 FR	50 FR	52 FR	54 FR
BL01 - 1/2 largeur taille (ceinture boutonnée et devant sur dos)	40.50	42.50	44.50	46.50	49.00	51.50	56.50	59.00	54.00
BL17 - 1/2 largeur bassin (mesuré parallèle à la ceinture)	49.00	51.00	53.00	55.00	57.00	59.00	63.00	65.00	61.00
BM05 - Longueur entrejambes	86.00	86.00	86.00	86.00	86.00	86.00	86.00	86.00	86.00
BM17 - Longueur côté (ceinture non comprise)	105.25	105.75	106.25	106.75	107.25	107.75	108.75	109.25	108.25

KARIBAN

K748

Chino premium homme

Informations Couleurs

Washed Bronze
RVB : 78,66,56
Pantone C : 7519C
Pantone TCX : 19-0614TCX

Washed dark navy
RVB : 39,40,49
Pantone C : 426C
Pantone TCX : 19-4011TCX

Washed Olive
RVB : 76,74,70
Pantone C : 418C
Pantone TCX : 19-0405TCX

Logistique 1 20

Sizes	Width (cm)	Height (cm)	Length (cm)	Net weight (kg)	Gross weight (kg)	Pieces/Box	Pieces/Bundle
38 FR	40.00000	25.00000	60.00000	12.65000	14.15000	20	0
40 FR	40.00000	25.00000	60.00000	13.08000	14.58000	20	0
42 FR	40.00000	25.00000	60.00000	13.51000	15.01000	20	0
44 FR	40.00000	25.00000	60.00000	13.94000	15.44000	20	0
46 FR	40.00000	25.00000	60.00000	14.37000	15.87000	20	0
48 FR	40.00000	25.00000	60.00000	14.80000	16.30000	20	0
50 FR	40.00000	25.00000	60.00000	15.23000	16.73000	20	0
52 FR	40.00000	25.00000	60.00000	15.66000	17.16000	20	0
54 FR	40.00000	25.00000	60.00000	16.09000	17.59000	20	0

Taille fabricant	Pays-Bas	Italie	Portugal	Espagne	Royaume-Uni	Allemagne
34 FR	40 NL	38 IT	34 PT	34 ES	24 UK	40 DE
36 FR	42 NL	40 IT	36 PT	36 ES	26 UK	42 DE
38 FR	44 NL	42 IT	38 PT	38 ES	28 UK	44 DE
40 FR	46 NL	44 IT	40 PT	40 ES	30 UK	46 DE
42 FR	48 NL	46 IT	42 PT	42 ES	32 UK	48 DE
44 FR	50 NL	48 IT	44 PT	44 ES	34 UK	50 DE
46 FR	52 NL	50 IT	46 PT	46 ES	36 UK	52 DE
48 FR	54 NL	52 IT	48 PT	48 ES	38 UK	54 DE
50 FR	56 NL	54 IT	50 PT	50 ES	40 UK	56 DE
52 FR	58 NL	56 IT	52 PT	52 ES	42 UK	58 DE
54 FR	60 NL	58 IT	54 PT	54 ES	44 UK	60 DE
56 FR	62 NL	60 IT	56 PT	56 ES	46 UK	62 DE
58 FR	64 NL	62 IT	58 PT	58 ES	48 UK	64 DE
60 FR	66 NL	64 IT	60 PT	60 ES	50 UK	66 DE
62 FR	68 NL	66 IT	62 PT	62 ES	52 UK	68 DE